БЫТОВАЯ ВОДОНАПОРНАЯ УСТАНОВКА

руководство по эксплуатации

---

1. Назначение

Водонапорные установки предназначены для бесперебойного водоснабжения в автоматическом режиме квартир, коттеджей, дач, ресторанов, баров, ферм и других потребителей из накопительных резервуаров, магистральных водопроводов, скважин, колодцев и других источников. При этом водонапорная установка автоматически поддерживает необходимое давление в системе водоснабжения.

ПРИМЕЧАНИЕ:
Водонапорные установки не могут использоваться при температуре окружающей среды ниже +1 ˚С.
Категорически запрещается перекачивание горячей воды и воды, содержащей абразивные вещества.

2. Устройство и принцип действия.

Водонапорная установка состоит: 1. Насос (центробежный или вихревой); 2. Электродвигатель; 3. Гидроаккумулятор; 4. Реле давления; 5. Манометр; 6. Соединительная арматура.

Гидроаккумулятор состоит: а) резервуар со сменной мембранной, из пищевой резины; б) пневмоклапан для закачки сжатого воздуха. Манометр служит для контроля давления. Реле давления включает и выключает установку в зависимости от величины давления в системе водоснабжения.

ВНИМАНИЕ: Обязательным условием работы водонапорной установки является использование осадочного фильтра и обратного клапана между источником воды и водонапорной установкой.

После подключения к электрической сети, насос начнет качать воду, как к потребителям, так и в гидроаккумулятор и выключится с помощью реле давления, как только будут закрыты все водоразборные краны и заполнится гидроаккумулятор водой под давлением. Повторно включение водонапорной установки происходит автоматически после того, как по мере расходования воды из гидроаккумулятора снижается давление в системе.

ВНИМАНИЕ: При длительном бездействии водонапорной установки хранить ее необходимо в сухом, отапливаемом помещении, предварительно слив из неё воду.

3. Подготовка к работе и меры предосторожности.

3.1. Присоедините всасывающую трубу с обратным клапаном и фильтром осадочным к входному отверстию (5) (рис.1).
3.2. Присоедините напорную трубу к выходному отверстию (1).
3.3. Прежде чем подключить водонапорную установку, удостоверьтесь, что напряжение сети соответствует указанному на табличке.
3.4. Убедитесь, что гидроаккумулятор заряжен воздухом под давлением. Давление воздуха в гидроаккумуляторе должно составлять 90% от нижнего предела давления, при котором насос запускается. При необходимости закачайте обычным автомобильным насосом воздух через пневмоклапан (13).
3.5. Прежде чем включить установку, заполните ее водой через заливное отверстие (4), вывинтите пробку.

ВНИМАНИЕ:
1. Водонапорная установка не должна работать без воды.
2. Не допускайте попадания воздуха во всасывающую магистраль.
3. Не реже, чем раз в месяц проверяйте давление воздуха в гидроаккумуляторе (через пневмоклапан обычным автомобильным манометром). Для этого отключите установку и слейте воду из нагнетающей магистрали.
4. При низкой температуре окружающей среды необходимо слить воду из насосного агрегата, вывинтив пробку из сливного отверстия (10).
5. Реле давления (2) отрегулировано на заводе - изготовителе. Любое изменение настройки реле должно быть сделано специалистом.
Пренебрежение этими советами может привести к повреждениям водонапорной установки, не подлежащим гарантийному ремонту.

4. Комплект поставки.

Наименование	Количество
1. Водонапорная установка	1
2. Руководство по эксплуатации	1

5. Техническое обслуживание

- Регулярно протирайте корпус электродвигателя от пыли и грязи для улучшения охлаждения.
- Проверяйте манометром давление в гидроаккумуляторе (не реже, чем 1 раз в 2 месяца).
- После перерывов в эксплуатации визуально убедитесь в отсутствии в несущих механизмах повреждений.

1. Выходное отверстие
2. Реле давления
3. Манометр
4. Заливное отверстие
5. Входное отверстие
6. Электродвигатель
7. Провод электрический
8. Помпа
9. Соединительный шланг
10. Сливное устройство
11. Гидроаккумулятор
12. Элементы крепления
13. Пневмоклапан

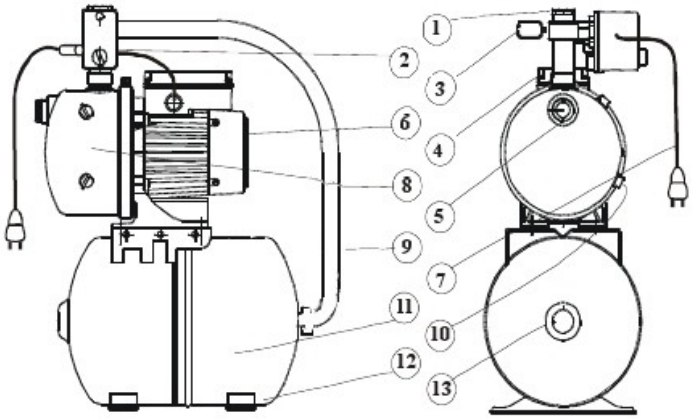

Варианты подключения установки

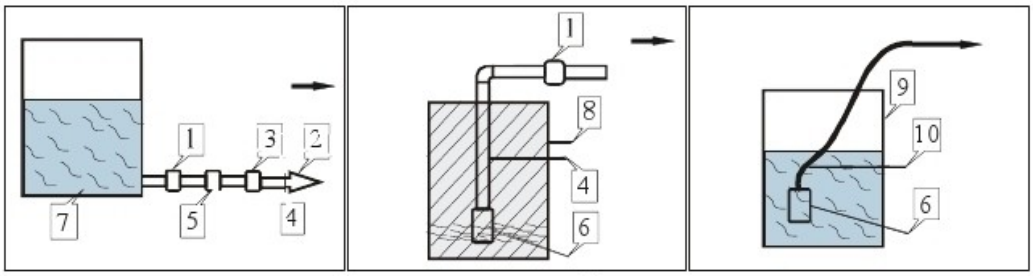

а б в

а) в накопительную емкость
б) в скважину
в) в колодец

1) кран шаровый
2) водонапорная установка
3) клапан обратный
4) труба подачи воды
5) фильтр осадочный
6) клапан обратный с фильтром
7) накопительная емкость
8) скважина
9) колодец
10) гибкий шланг

Вниманию покупателей !

Во избежание несчастных случаев от поражения электрическим током при пользовании водонапорными установками и в целях исключения неисправностей при эксплуатации, что может привести к выходу из строя водонапорных установок, необходимо:

1.Внимательно ознакомиться с руководством по эксплуатации.
2.Выполнение электромонтажных работ и установку должен производить квалифицированный специалист.
3.Не допускать эксплуатации водонапорных установок без заземления.

6. Гарантия

Автоматическая водонапорная установка гарантирована от любого дефекта изготовления в течение 12 месяцев от даты покупки.

Установка агрегата производится за счет покупателя. Фирма-продавец не несет ответственности за повреждения агрегата, вызванные его неправильной установкой.

Гарантия считается недействительной в следующих случаях:

1. Гарантийная наклейка отсутствует или повреждена.
2. Гарантийный лист утерян или заменен.
3. Отсутствует отметка о дате продажи.
4. Оборудование повреждено во время транспортировки от места покупки к месту установки.
5. Если на протяжении гарантийного срока осуществлялся неавторизованный ремонт или вмешательство в работу оборудования, повлекшее за собой неисправность, допускалась наладка (переналадка) оборудования покупателем или третьими лицами.
6. Если неисправности были вызваны неправильным монтажом, запуском или эксплуатацией оборудования, в том числе:

- Монтаж был произведен неспециализированным предприятием.
- Неисправность была вызвана неправильным обслуживанием оборудования, отсутствием в смонтированных системах защитной и предохранительной арматуры, систем автоматики, необходимых для нормального функционирования оборудования.
- Параметры электропитания (напряжение, сила тока, частота) не соответствуют указанным в приложении паспортным данным оборудования.
  - Имели место механические повреждения, не зависящие от поставщика, которые вызвали нарушение работы изделия.